Profil T «Chevron» pour ossature existante

OU PORTÉE DE 1,60 MÈTRES

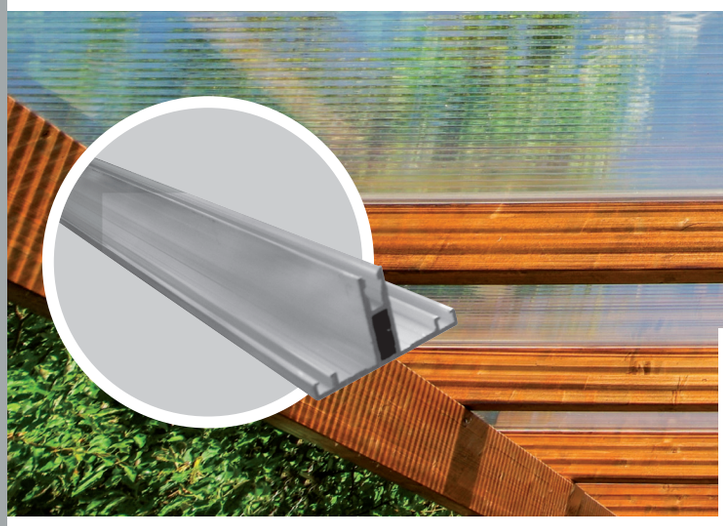

Les profils T sont une solution de grande qualité pour les projets bénéficiant d'une ossature existante.
Ils ont également une portée entre appuis de 1,60 m.

AVANTAGES PRODUIT

- FABRIQUÉ EN FRANCE
- GARANTIE 10 ANS*
- PRÊT À L'EMPLOI
- MONTAGE ET DÉMONTAGE FACILE
- REMPLISSAGE 10 - 16 - 32 - 55 MM
- EXCELLENTE RÉSISTANCE

Applications : Sur ossature bois ou métallique.

COMPOSITION DU KIT

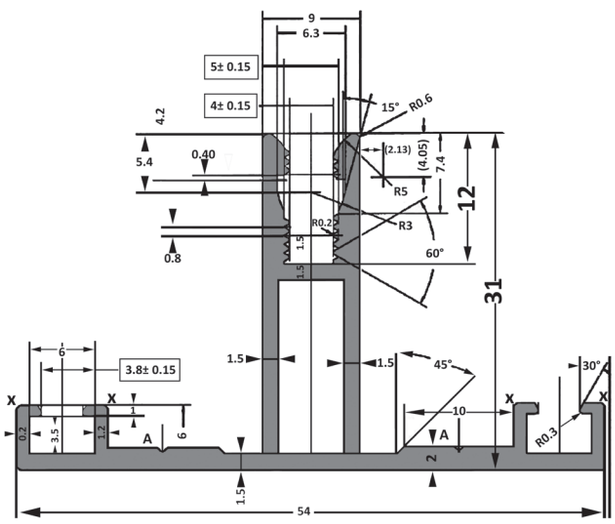

PROFIL CHEVRON

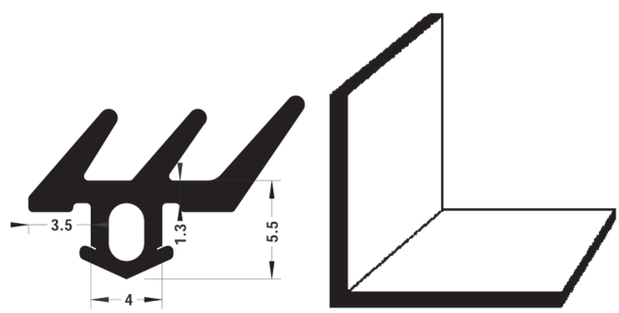

4 JOINTS 3 LÈVRES

ARRÊT DE PLAQUE

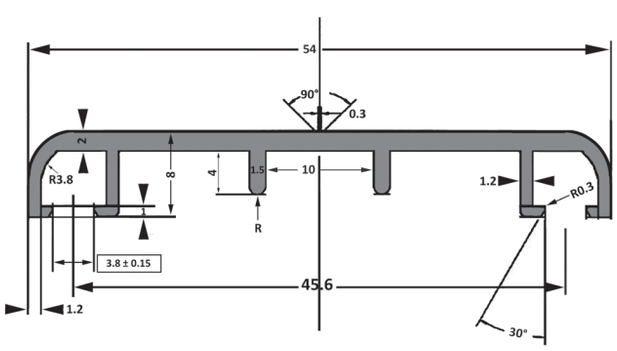

PROFIL CAPOT À VISSER

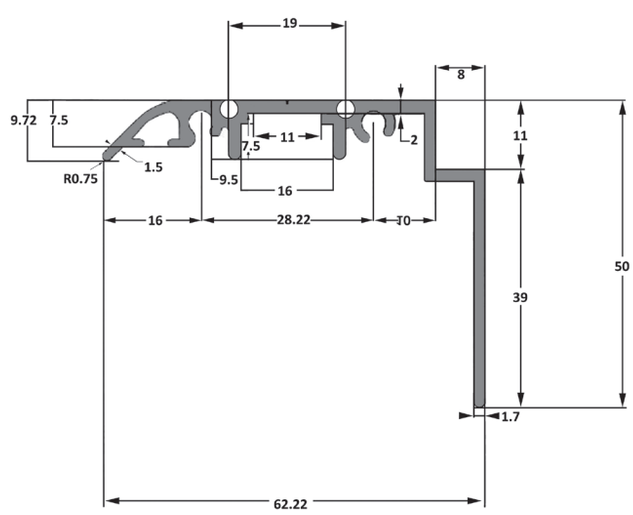

PROFIL CAPOT DE RIVE

Coloris en stock : brut - blanc RAL 9010 - gris 7016.

* Photographies et schémas non contractuels - Suggestions d'application

* Voir nos conditions de garantie dans nos CGV.

GROUPE DHAZE